令和３年度 群馬県高等学校バスケットボール新人大会
兼第32回 関東高等学校バスケットボール新人大会県予選会

女子

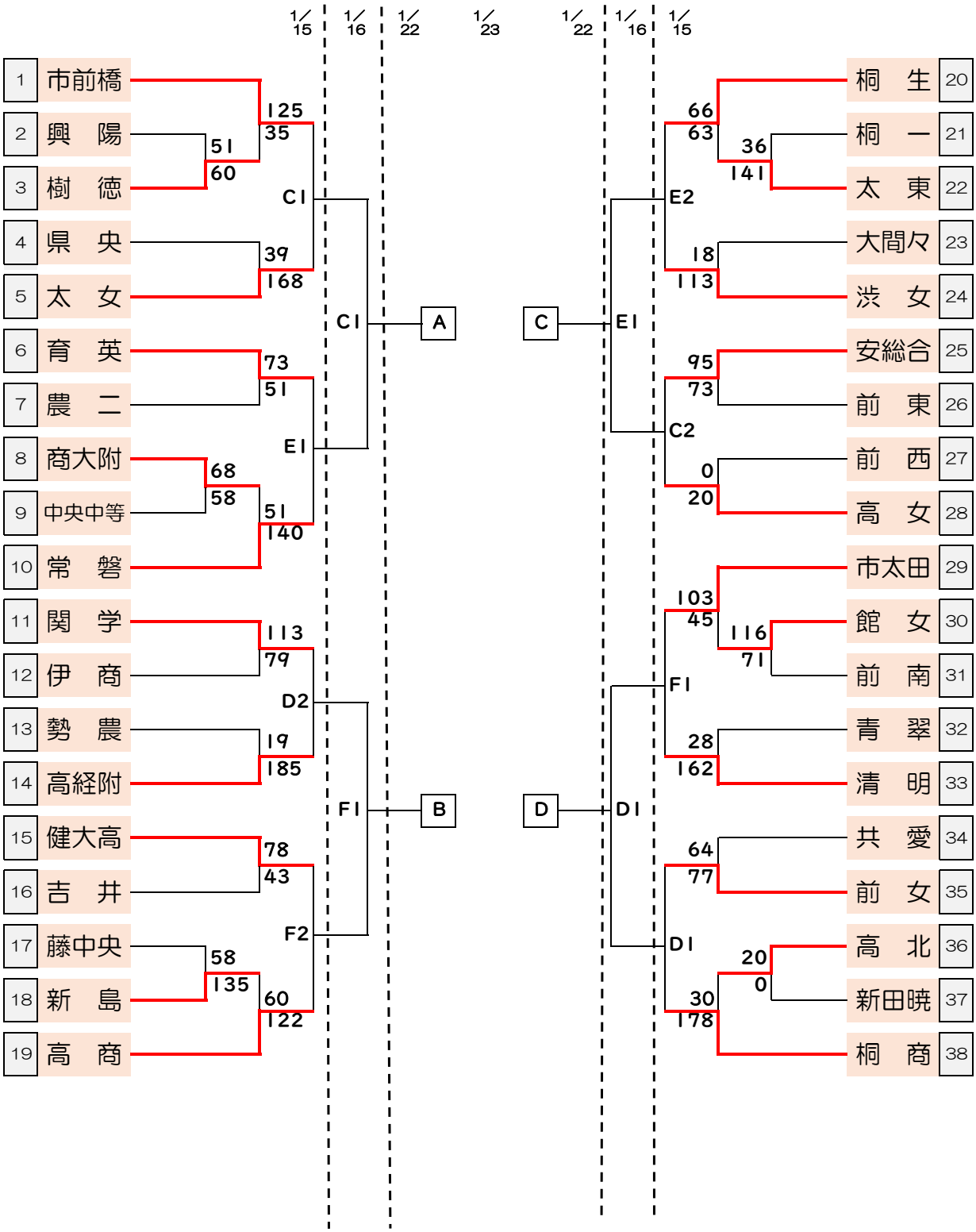

会　場	
A・B	伊勢崎市民体育館
C・D	ALSOK
E・F	ぐんまアリーナ

時　間

1/15	入場	試合
第1	9:00	10:30
第2	11:30	12:30
第3	13:30	14:30
第4	15:30	16:30

1/16	入場	試合
第1	9:00	10:00
第2	11:00	12:00
第3		14:00
第4		16:00

1/22	入場	試合
第1	8:00	9:30
第2	10:30	11:30
第3	12:30	13:30
第4	14:30	15:30

1/23	入場	試合
第1	8:30	9:30
第2	10:30	11:30
第3		13:30
第4		15:30

決勝リーグ・順位決定戦については要項をご確認ください。