平成２８年度 群馬県高等学校バスケットボール新人大会
兼　第２７回 関東高等学校バスケットボール新人大会県予選会
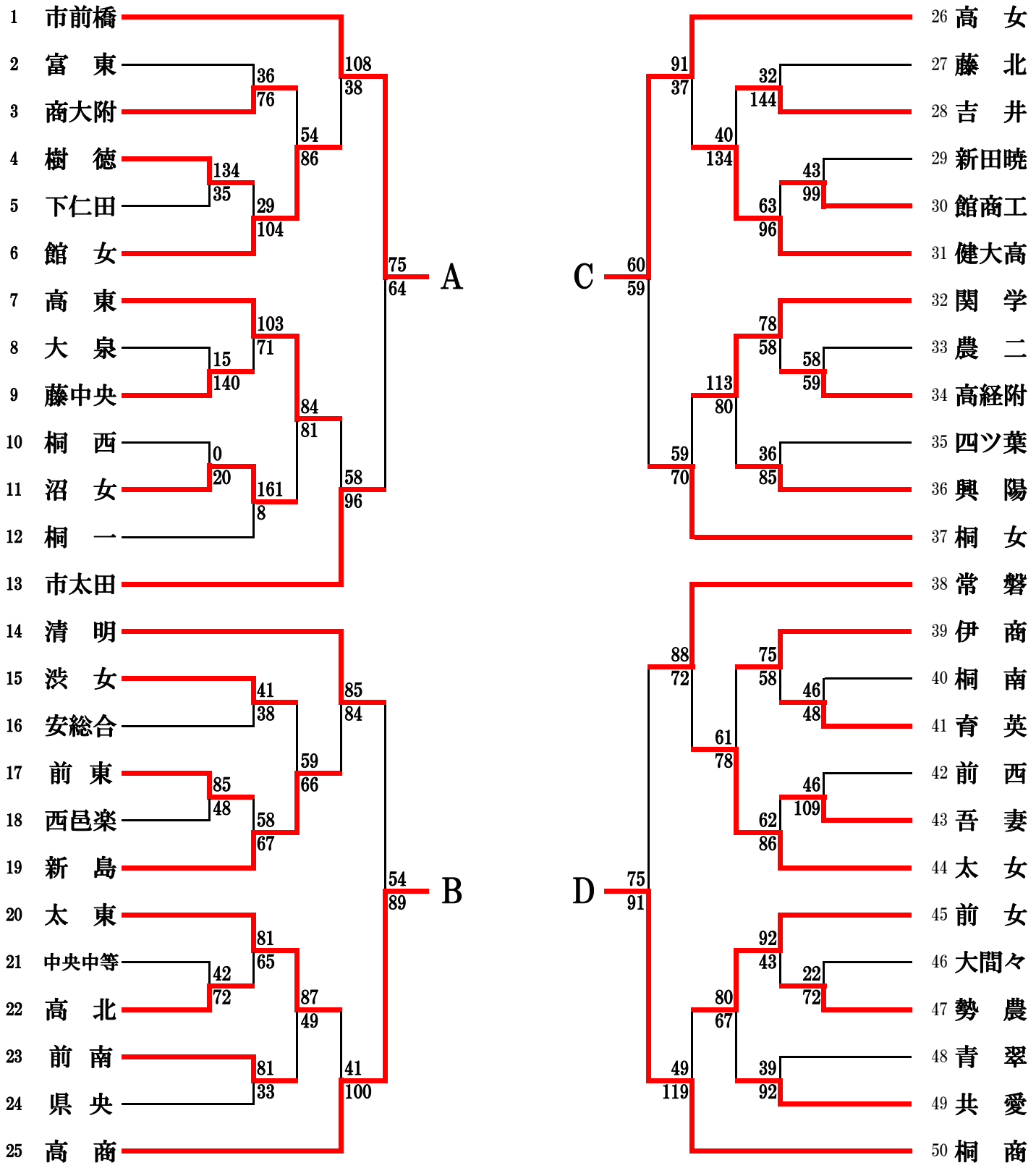
女子