# 平成26年度第49回　群馬県高等学校総合体育大会バスケットボール競技会
# 兼　第68回関東高等学校バスケットボール選手権大会県予選会

**女子**

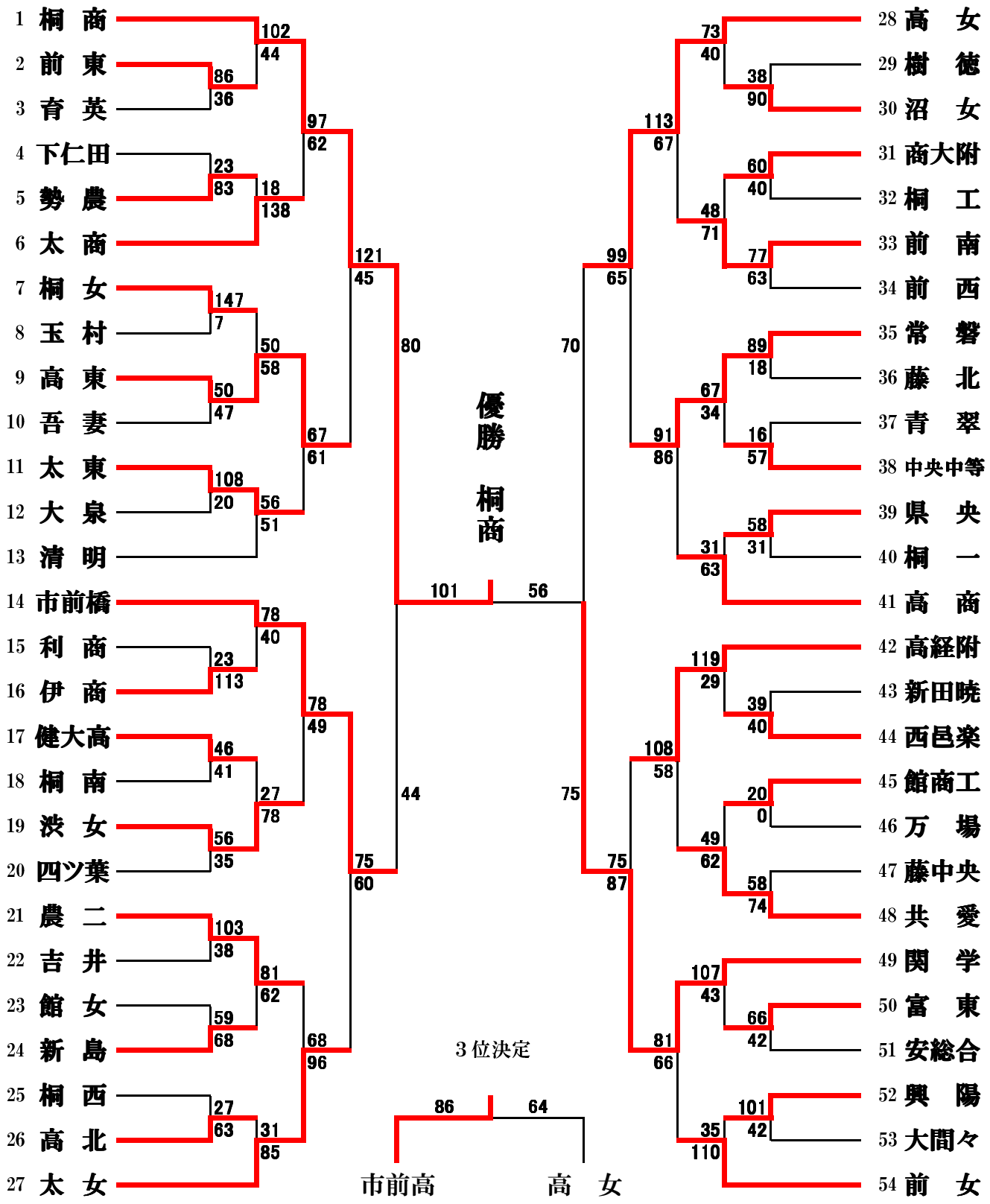


**桐商　２年連続３回目の優勝**