令和２年度群馬県高等学校体育大会バスケットボール競技大会
兼令和２年度群馬県高等学校バスケットボール選手権大会
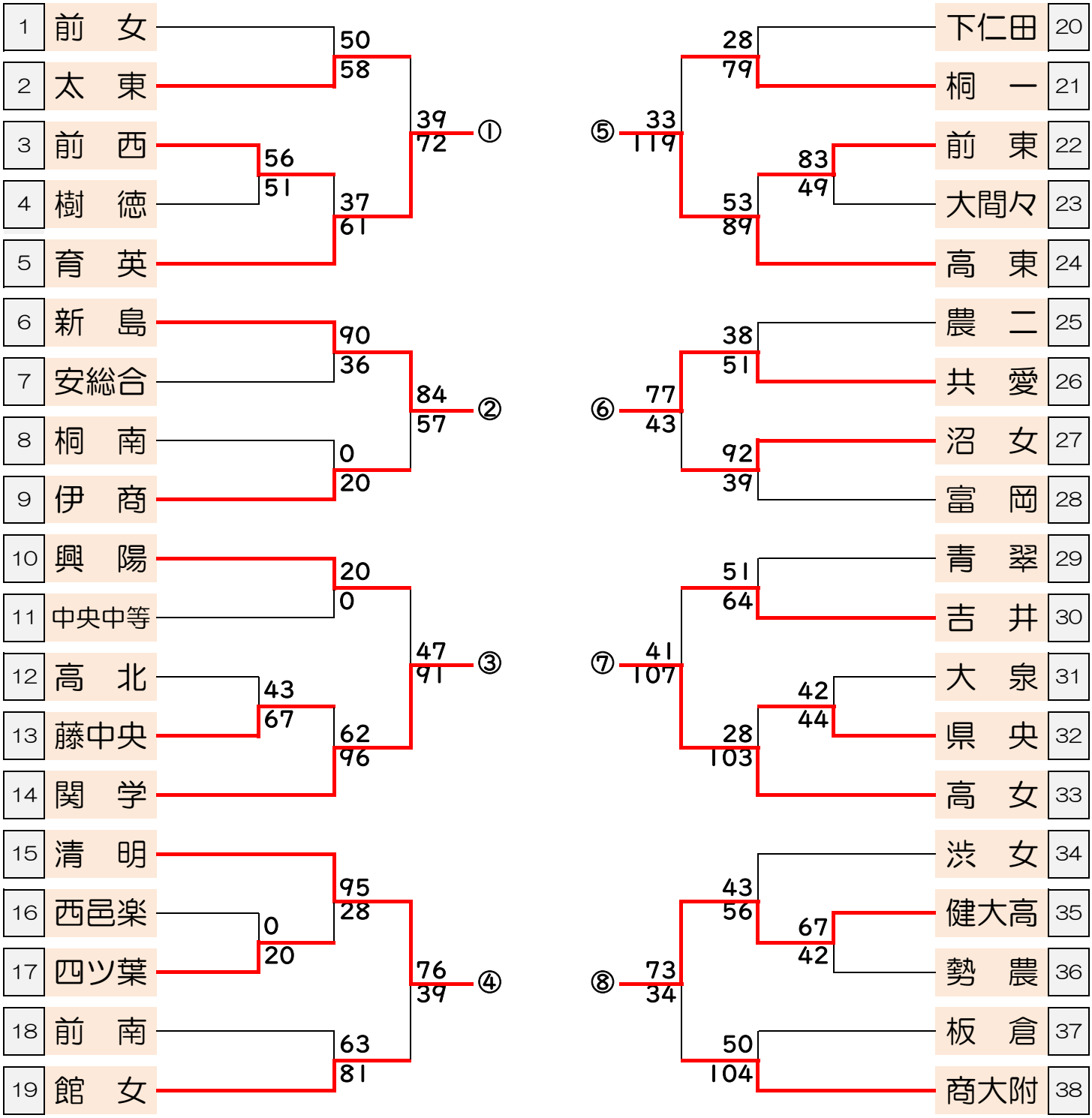
女子