令和3年度群馬県高等学校バスケットボール選手権大会
兼令和3年度第７4回全国高等学校バスケットボール選手権大会県予選会

男子

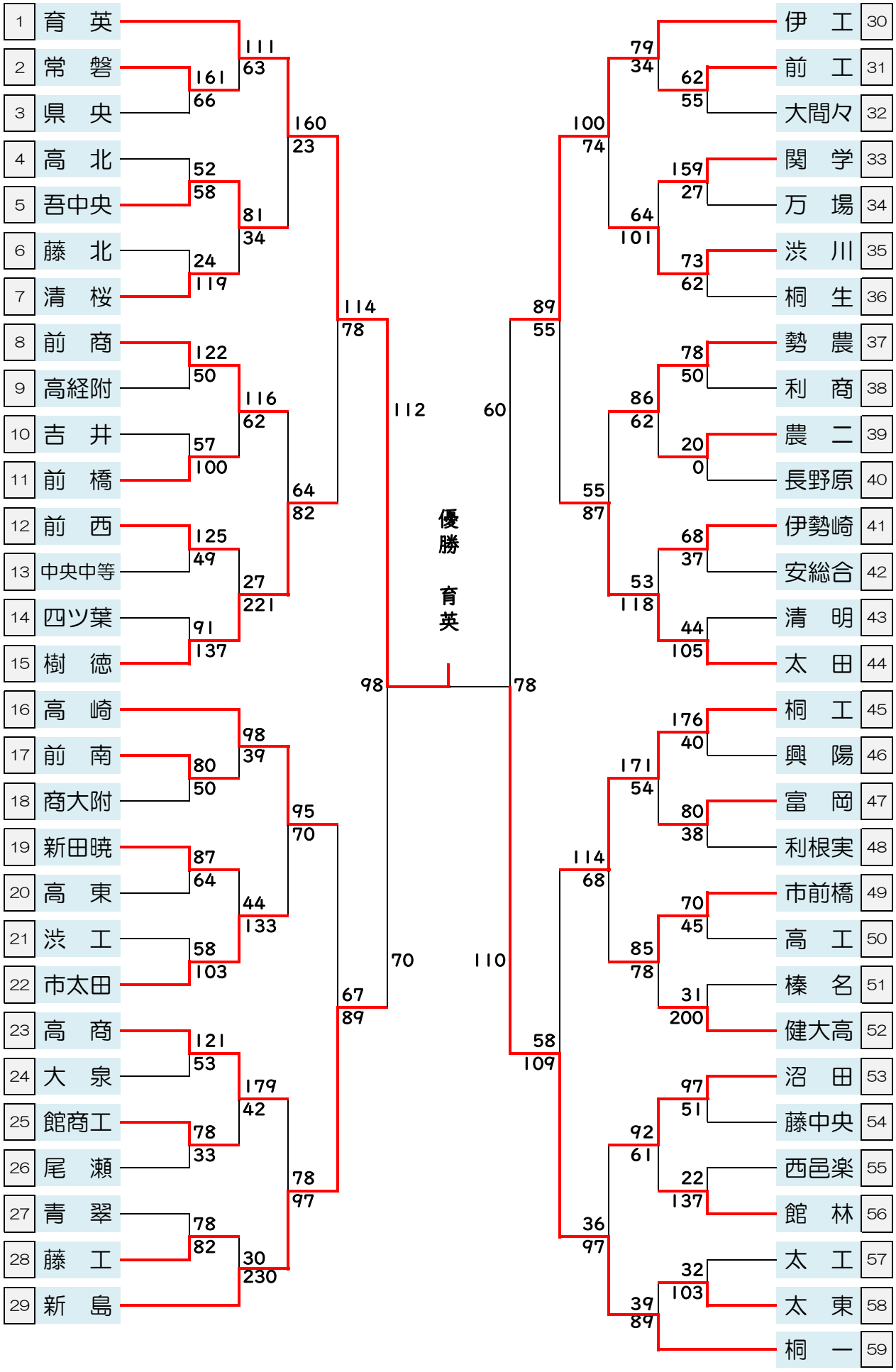

前橋育英高校　12年連続16回目の優勝