# 平成23年度　第42回全国高等学校バスケットボール選抜優勝大会　県予選会
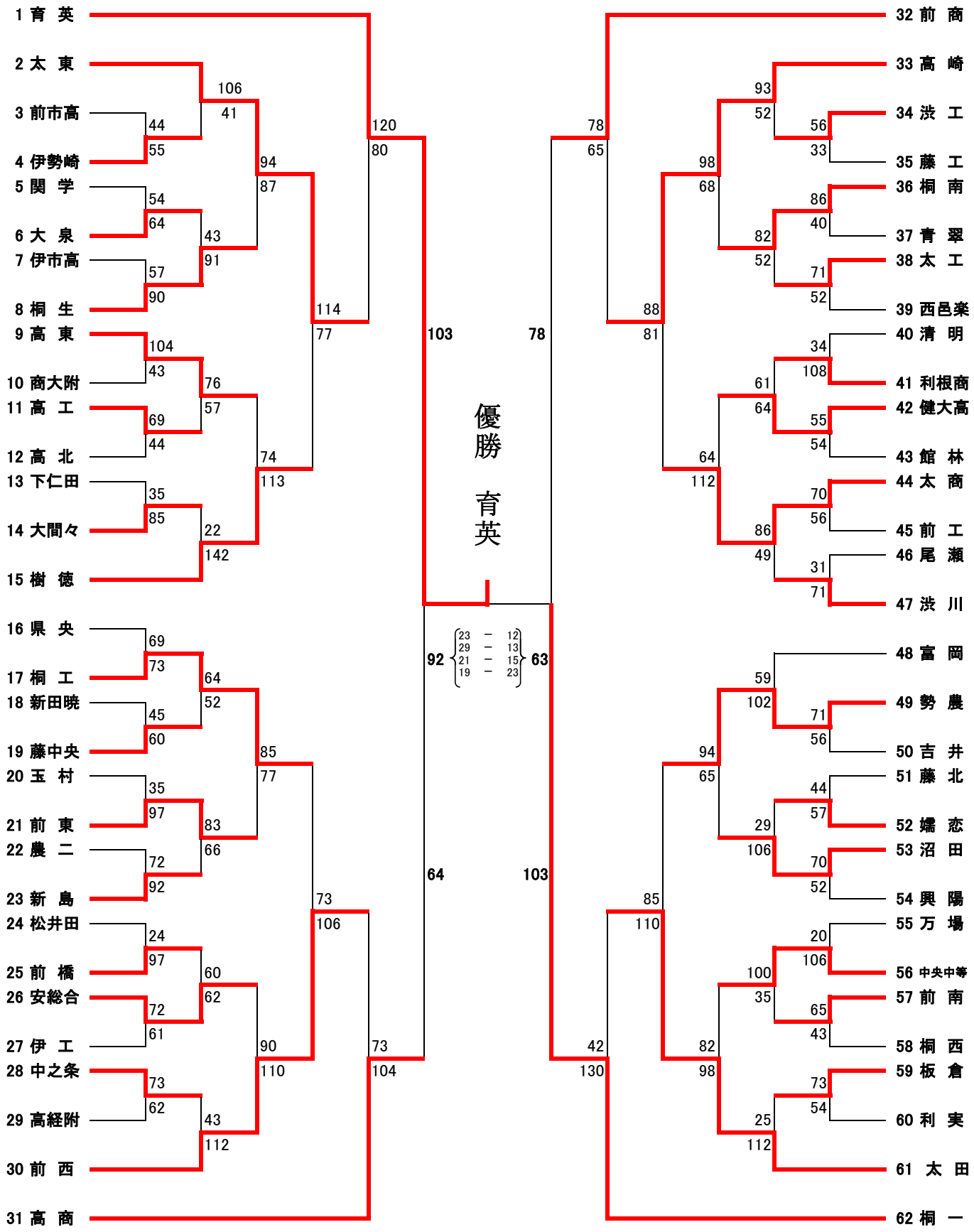
男子