令和元年度群馬県高等学校バスケットボール選手権大会
令和元年度第７２回全国高等学校バスケットボール選手権大会県予選会

**女子**

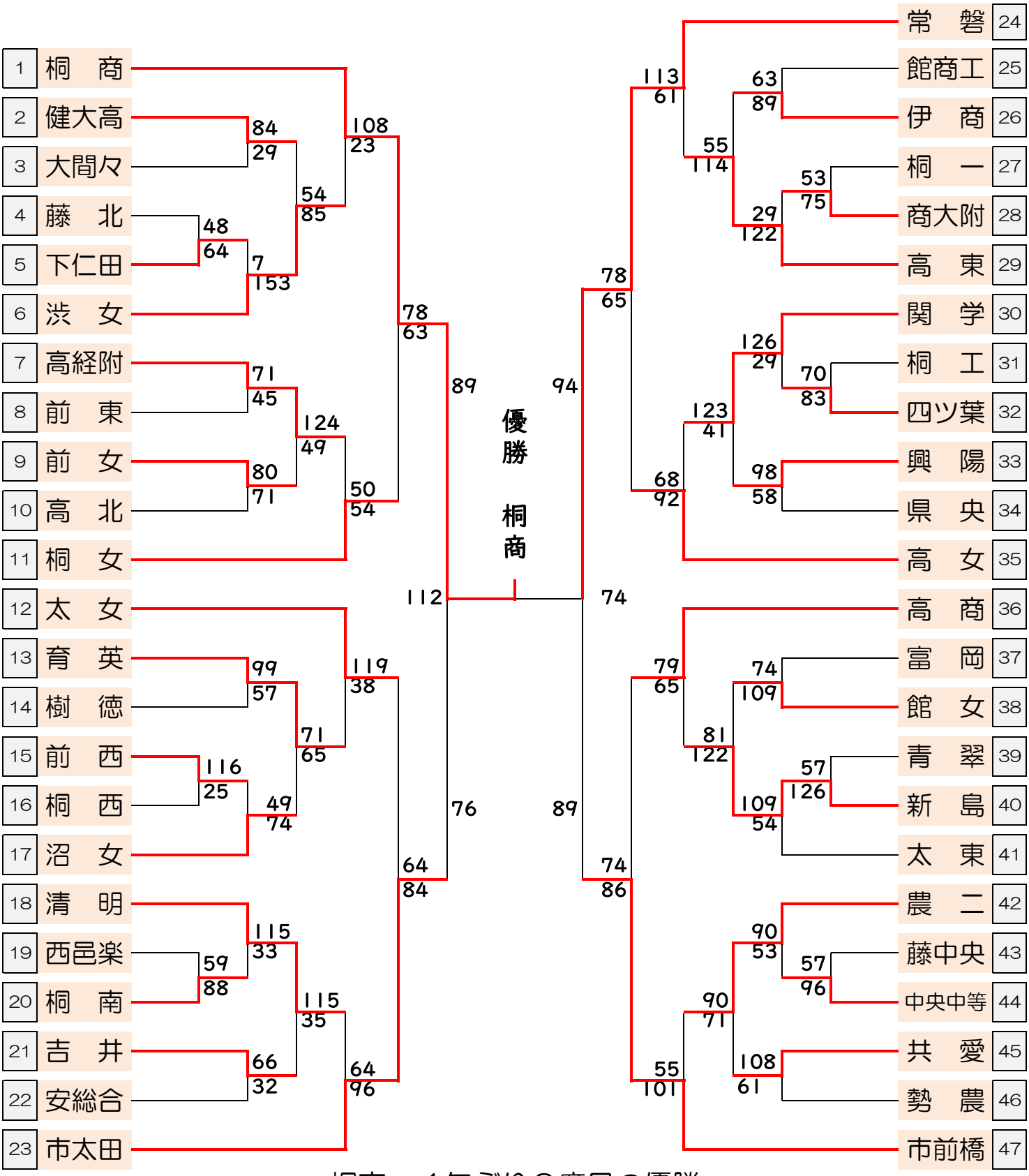


桐商　４年ぶり３度目の優勝