# 令和8年度　前橋市中学校総合体育大会バスケットボール大会

## 男子

| | | |
|---|---|---|
| 優勝 | 桂　萱 | 県出場 |
| 準優勝 | 第　六 | 県出場 |
| ３位 | 南　橋 | 県出場 |
| ３位 | 第　五 | 県出場 |

県大会出場校は３校

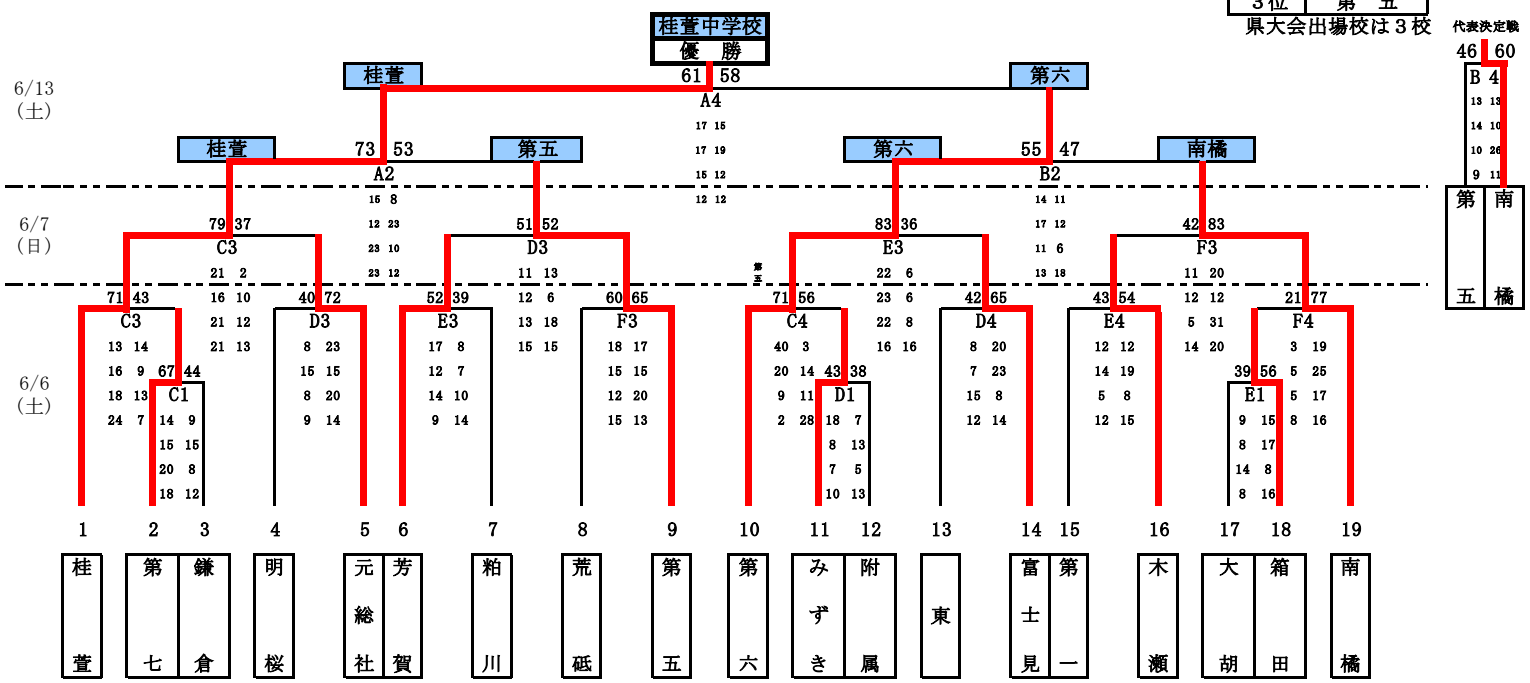


## 女子

| | | |
|---|---|---|
| 優勝 | 第　七 | 県出場 |
| 準優勝 | 大　胡 | 県出場 |
| ３位 | 鎌　倉 | 県出場 |
| ３位 | 第　六 | 県出場 |

県大会出場校は３校

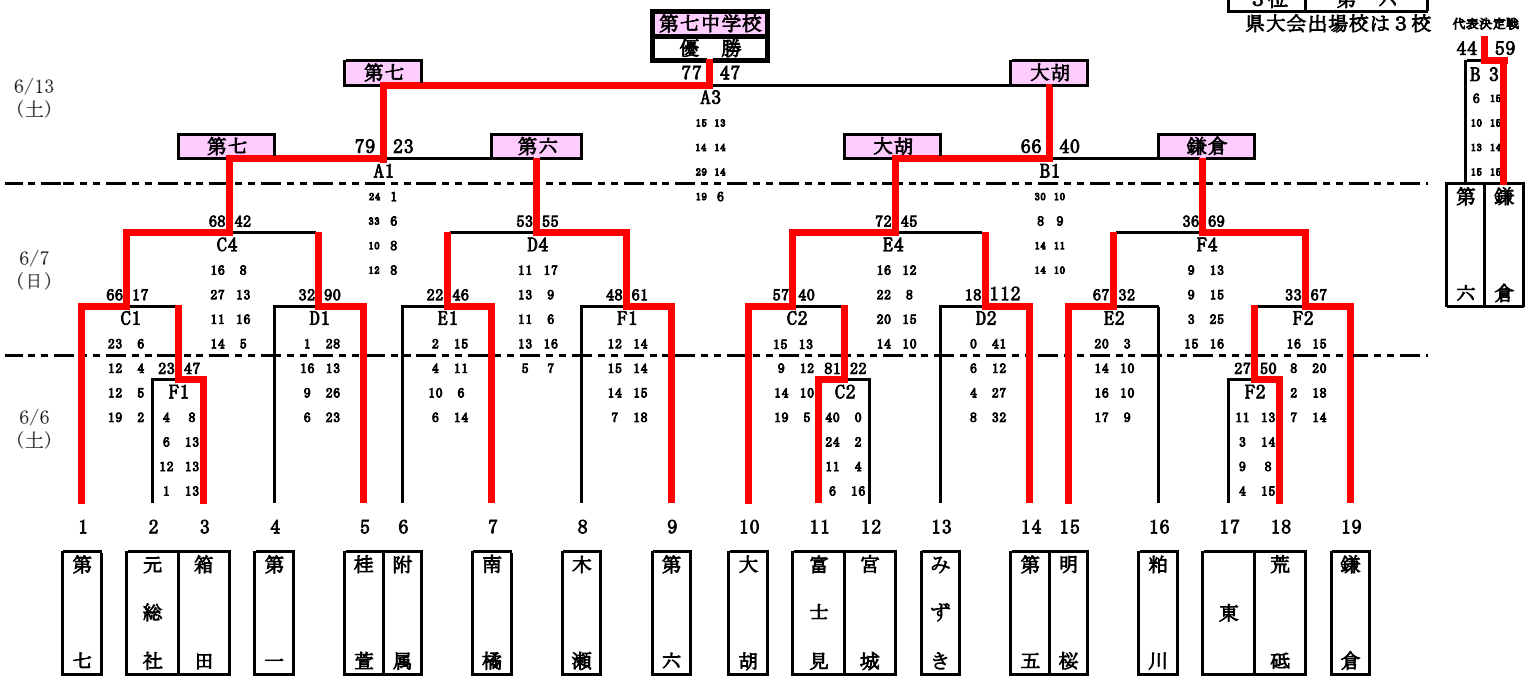


**6/6(土)**

ALSOKぐんまアリーナ（CDEF）

| | |
|---|---|
| 第１試合 | ９：００～１０：１０ |
| 第２試合 | １０：２０～１１：３０ |
| 第３試合 | １１：４０～１２：５０ |
| 第４試合 | １３：００～１４：１０ |

**6/7(日)**

ALSOKぐんまアリーナ（CDEF）

| | |
|---|---|
| 第１試合 | ９：００～１０：１０ |
| 第２試合 | １０：２０～１１：３０ |
| 第３試合 | １１：４０～１２：５０ |
| 第４試合 | １３：００～１４：１０ |

**6/13(土)**

滋野堤水堂宮城体育館(AB)

| | |
|---|---|
| 第１試合 | ９：００～１０：１０ |
| 第２試合 | １０：４０～１１：５０ |
| 第３試合 | １２：０５～１３：１５ |
| 第４試合 | １３：３０～１４：４０ |