平成30年度

第１回 群馬県U15バスケットボール選手権大会 決勝トーナメント勝ち上がり

男子の部

1／19日（土） 1／20日（日） 1／26日（土） 1／20日（日） 1／19日（土）

第1試合 8：50
第2試合 10:10
第3試合 11：30
第4試合 12：50
第5試合 14：10
第6試合 15：30

シ 1	宝泉（太田）	新島学園（安中）	シ 3
予 1	館林四（館林）	玉村（佐波）	予19
予 2	塚沢（高崎）	伊勢崎二（伊勢崎）	予20
予 3	城西（太田）	藤岡北（藤岡）	予21
予 4	桜木（桐生）	新島クラブ（クラブ）	予22
予 5	あずま（伊勢崎）	前橋五（前橋）	予23
予 6	ｸﾚｲﾝｻﾝﾀﾞｰｽﾞ（クラブ）	境南（伊勢崎）	予24
予 7	太田南（太田）	旭（太田）	予25
予 8	風雷神（クラブ）	ギガジュニア（クラブ）	予26
予9	芳賀（前橋）	南橘（前橋）	予27
予10	榛東（北群馬）	群馬中央（高崎）	予28
予11	四ツ葉（伊勢崎）	安中二（安中）	予29
予12	相生（桐生）	強戸（太田）	予30
予13	川内（桐生）	高松（高崎）	予31
予14	伊勢崎四（伊勢崎）	太田北（太田）	予32
予15	境野（桐生）	ジョーカーズ（クラブ）	予33
予16	太田西（太田）	太田クラブ（クラブ）	予34
予17	富士見（前橋）	吉岡（北群馬）	予35
予18	群馬南（高崎）	子持（渋川）	予36
シ 2	無限（クラブ）	沼田ジュニア（クラブ）	シ4

左ブロック

試合	チーム	1P	2P	3P	4P	計
I2	館林四	18	21	22	14	75
	塚沢	8	9	25	19	61
I5	宝泉	25	28	27	37	117
	館林四	4	12	0	11	27
I4	城西	24	12	9	20	65
	桜木	14	11	13	8	46
C1	宝泉	13	13	20	17	63
	城西	9	7	13	12	41
G4	あずま	12	2	4	8	26
	ｸﾚｲﾝｻﾝﾀﾞｰｽﾞ	14	15	15	18	62
G2	太田南	5	12	11	15	43
	風雷神	22	15	22	16	75
G6	風雷神	15	34	12	18	79
	芳賀	15	6	17	19	57
D1	ｸﾚｲﾝｻﾝﾀﾞｰｽﾞ	19	21	16	22	78
	風雷神	15	17	16	12	60
C5	宝泉	16	24	22	15	77
	ｸﾚｲﾝｻﾝﾀﾞｰｽﾞ	9	18	10	14	51
C2	四ツ葉	9	9	14	22	54
	相生	22	14	21	10	67
C6	榛東	8	11	5	18	42
	相生	15	14	20	12	61
C4	川内	27	20	17	20	84
	伊勢崎四	10	3	9	17	39
C2	相生	17	14	16	16	63
	川内	15	16	7	10	48
J4	境野	11	8	13	15	47
	太田西	4	6	10	17	37
J2	富士見	19	11	21	10	61
	群馬南	15	6	14	13	48
J6	富士見	5	8	9	8	30
	無限	33	22	42	35	132
D2	境野	2	4	4	10	20
	無限	21	20	18	25	84
D5	相生	10	10	5	10	35
	無限	37	22	33	27	119
A2	宝泉	15	9	18	12	54
	無限	19	18	17	14	68

右ブロック

試合	チーム	1P	2P	3P	4P	計
K2	玉村	12	16	15	10	53
	伊勢崎二	12	13	3	12	40
K6	新島学園	25	10	15	19	69
	玉村	8	5	16	12	41
K4	藤岡北	6	9	6	11	32
	新島クラブ	19	40	20	11	90
C3	新島学園	15	16	16	10	57
	新島クラブ	17	12	12	27	68
L4	前橋五	13	9	15	14	51
	境南	5	11	12	14	42
L2	旭	11	12	13	11	47
	ギガジュニア	16	13	10	17	56
L6	ギガジュニア	13	16	13	14	56
	南橘	15	9	10	14	48
D3	前橋五	11	11	8	4	34
	ギガジュニア	6	15	16	18	55
C6	新島クラブ	24	22	11	12	69
	ギガジュニア	10	13	14	16	53
H6	群馬中央	19	13	18	29	79
	強戸	16	18	6	10	50
H2	安中二	6	6	10	19	41
	強戸	14	22	17	17	70
H4	高松	9	4	8	8	29
	太田北	15	19	18	19	71
C4	群馬中央	4	9	9	12	34
	太田北	16	16	16	15	63
D4	ジョーカーズ	14	13	13	13	53
	太田クラブ	14	6	16	20	56
D2	吉岡					20
	子持					0
D6	吉岡	17	12	8	10	47
	沼田ジュニア	29	15	23	18	85
D4	太田クラブ	21	5	13	11	50
	沼田ジュニア	23	17	17	18	75
D6	太田北	8	1	13	14	36
	沼田ジュニア	27	20	20	25	92
B2	新島クラブ	15	13	13	9	50
	沼田ジュニア	17	22	27	16	82

決勝 A4

	無限	沼田ジュニア
計	58	74
1P	15	11
2P	17	19
3P	8	21
4P	18	23

優勝 **沼田ジュニア**

宝泉 / 新島クラブ / 無限 / 沼田ジュニア

A・B 伊勢崎市民体育館
C・D 桐生市民体育館
E・F 桐生市新里社会体育館
G・H 高崎市群馬体育館
I・J 前橋市宮城体育館
K・L 桐生大学グリーンアリーナ

平成30年度　　第１回　群馬県U15バスケットボール選手権大会　決勝トーナメント勝ち上がり
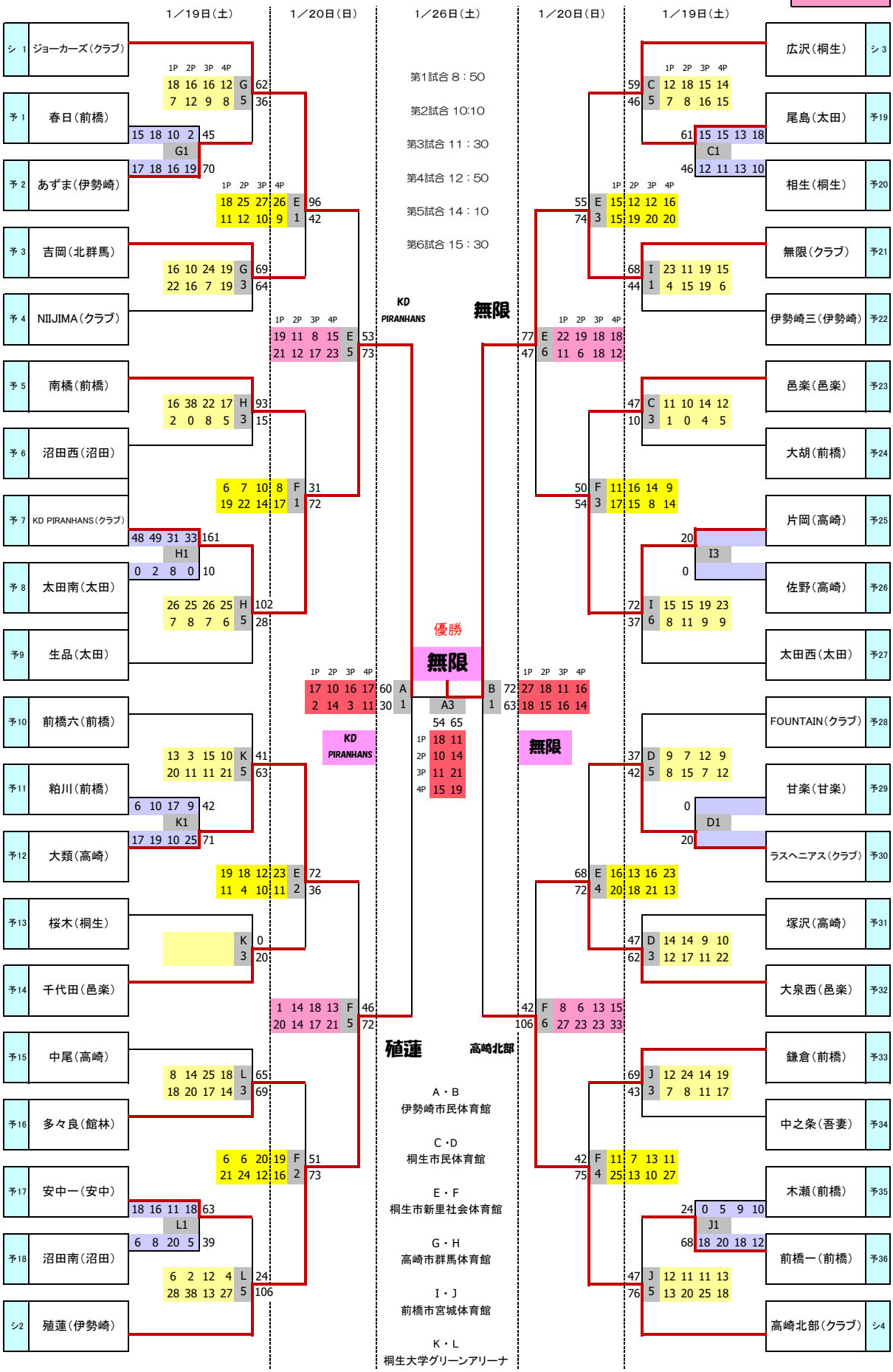
女子の部