平成28年度　群馬県中学校新人大会　第38回バスケットボール大会　勝ち上がり

男　子

優勝・相生

1位	相生	学校推薦
2位	長野郷	学校推薦
3位	桂萱	学校推薦

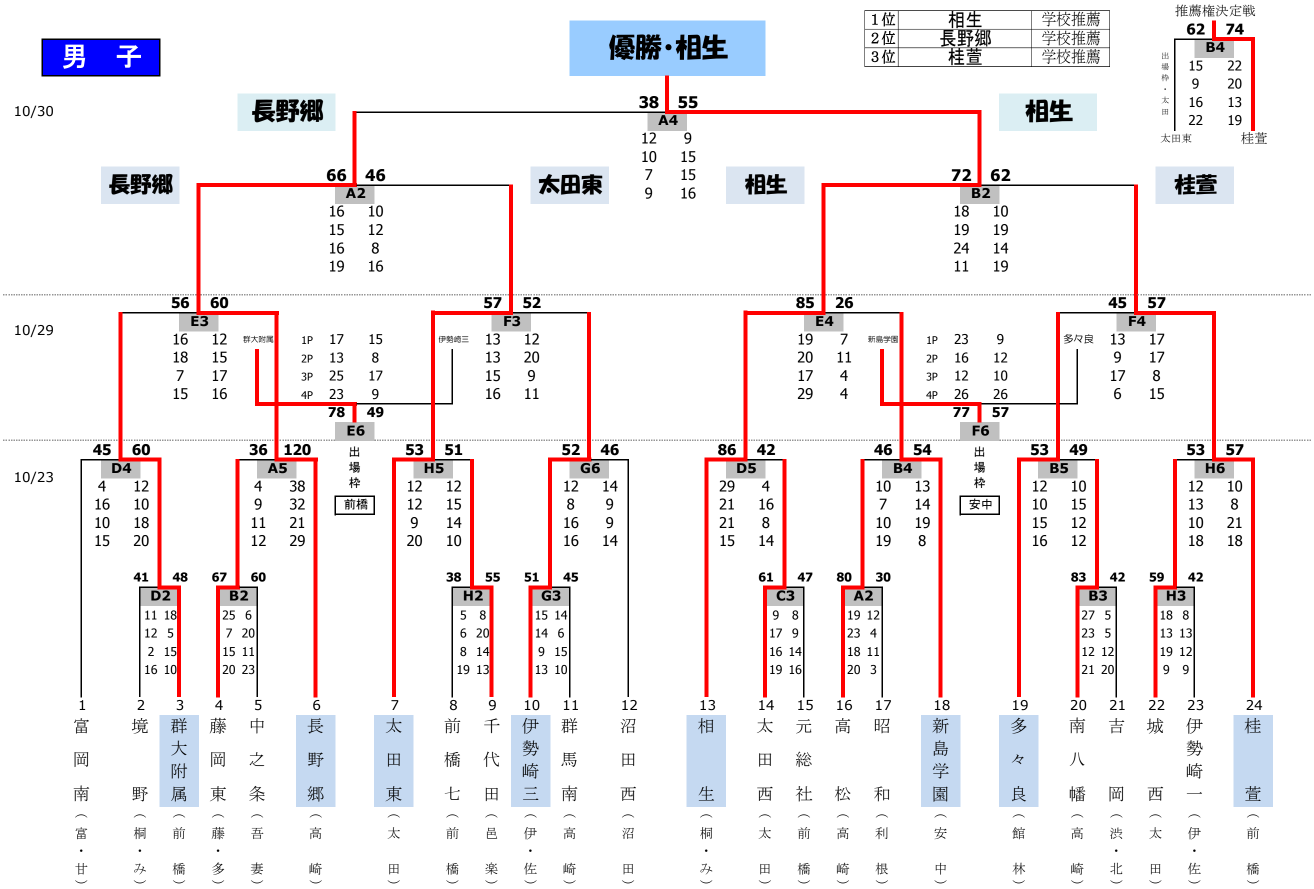
推薦権決定戦
62 B4 74
15 22
9 20
16 13
22 19
出場枠・太田
太田東
桂萱
10/30
長野郷
38 A4 55
12 9
10 15
7 15
9 16
相生
長野郷
66 A2 46
16 10
15 12
16 8
19 16
太田東
相生
72 B2 62
18 10
19 19
24 14
11 19
桂萱
10/29
56 E3 60
16 12
18 15
7 17
15 16
群大附属
1P 17 15
2P 13 8
3P 25 17
4P 23 9
78 E6 49
伊勢崎三
57 F3 52
13 12
13 20
15 9
16 11
85 E4 26
19 7
20 11
17 4
29 4
新島学園
1P 23 9
2P 16 12
3P 12 10
4P 26 26
77 F6 57
多々良
45 F4 57
13 17
9 17
17 8
6 15
10/23
45 D4 60
4 12
16 10
10 18
15 20
36 A5 120
4 38
9 32
11 21
12 29
出場枠
前橋
53 H5 51
12 12
12 15
9 14
20 10
52 G6 46
12 14
8 9
16 9
16 14
86 D5 42
29 4
21 16
21 8
15 14
46 B4 54
10 13
7 14
10 19
19 8
出場枠
安中
53 B5 49
12 10
10 15
15 12
16 12
53 H6 57
12 10
13 8
10 21
18 18
41 D2 48
11 18
12 5
2 15
16 10
67 B2 60
25 6
7 20
15 11
20 23
38 H2 55
5 8
6 20
8 14
19 13
51 G3 45
15 14
14 6
9 15
13 10
61 C3 47
9 8
17 9
16 14
19 16
80 A2 30
19 12
23 4
18 11
20 3
83 B3 42
27 5
23 5
12 12
21 20
59 H3 42
18 8
13 13
19 12
9 9
1 富岡南（富・甘）
2 境野（桐・み）
3 群大附属（前橋）
4 藤岡東（藤・多）
5 中之条（吾妻）
6 長野郷（高崎）
7 太田東（太田）
8 前橋七（前橋）
9 千代田（邑楽）
10 伊勢崎三（伊・佐）
11 群馬南（高崎）
12 沼田西（沼田）
13 相生（桐・み）
14 太田西（太田）
15 元総社（前橋）
16 高松（高崎）
17 昭和（利根）
18 新島学園（安中）
19 多々良（館林）
20 南八幡（高崎）
21 吉岡（渋・北）
22 城西（太田）
23 伊勢崎一（伊・佐）
24 桂萱（前橋）

女　子

優勝・広沢

1位	広沢	学校推薦
2位	大類	学校推薦
3位	伊勢崎三	学校推薦

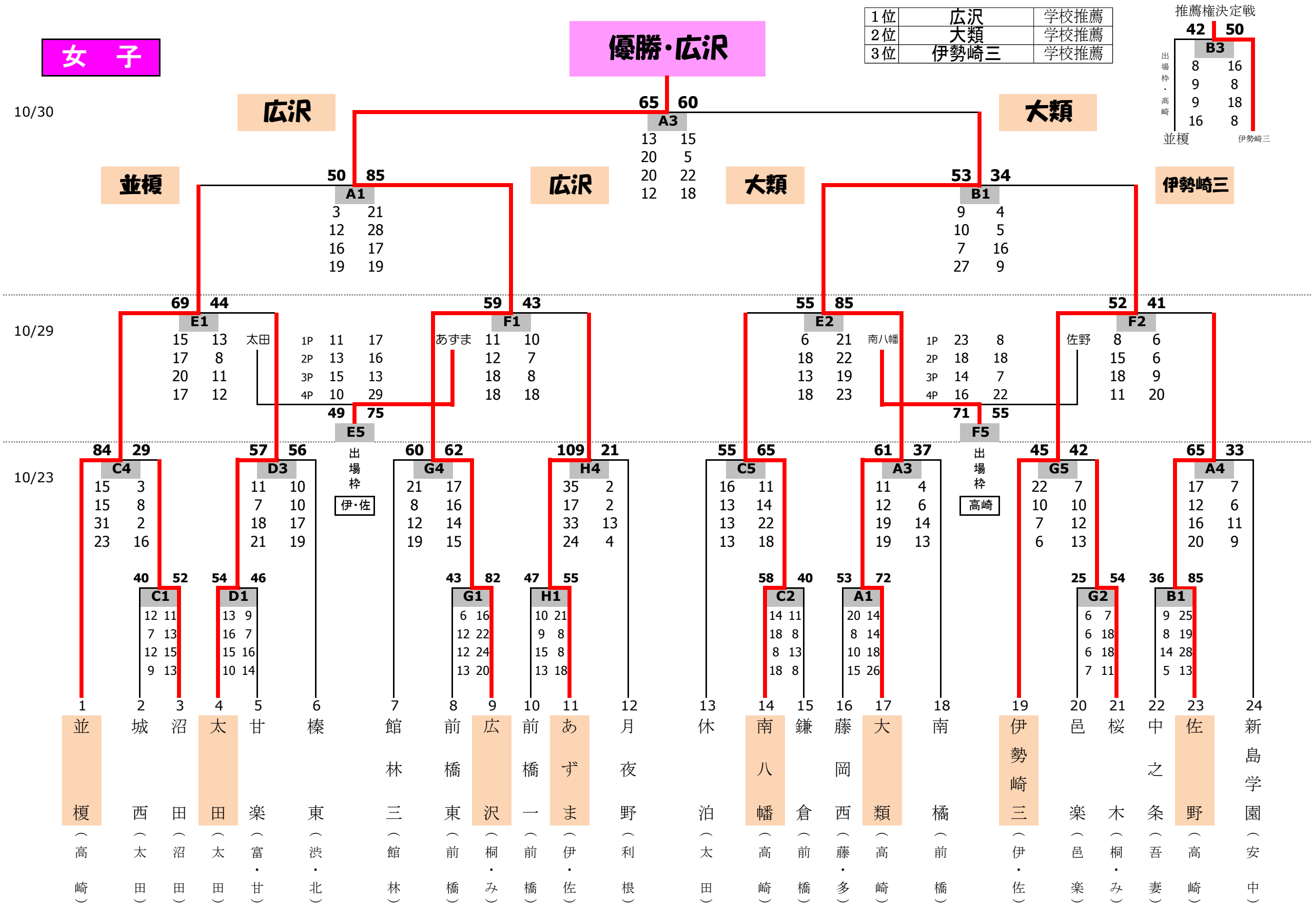
推薦権決定戦
42 B3 50
8 16
9 8
9 18
16 8
出場枠・高崎
並榎
伊勢崎三
10/30
広沢
65 A3 60
13 15
20 5
20 22
12 18
大類
並榎
50 A1 85
3 21
12 28
16 17
19 19
広沢
大類
53 B1 34
9 4
10 5
7 16
27 9
伊勢崎三
10/29
69 E1 44
15 13
17 8
20 11
17 12
太田
1P 11 17
2P 13 16
3P 15 13
4P 10 29
49 E5 75
あずま
59 F1 43
11 10
12 7
18 8
18 18
55 E2 85
6 21
18 22
13 19
18 23
南八幡
1P 23 8
2P 18 18
3P 14 7
4P 16 22
71 F5 55
佐野
52 F2 41
8 6
15 6
18 9
11 20
10/23
84 C4 29
15 3
15 8
31 2
23 16
57 D3 56
11 10
7 10
18 17
21 19
出場枠
伊・佐
60 G4 62
21 17
8 16
12 14
19 15
109 H4 21
35 2
17 2
33 13
24 4
55 C5 65
16 11
13 14
13 22
13 18
61 A3 37
11 4
12 6
19 14
19 13
出場枠
高崎
45 G5 42
22 7
10 10
7 12
6 13
65 A4 33
17 7
12 6
16 11
20 9
40 C1 52
12 11
7 13
12 15
9 13
54 D1 46
13 9
16 7
15 16
10 14
43 G1 82
6 16
12 22
12 24
13 20
47 H1 55
10 21
9 8
15 8
13 18
58 C2 40
14 11
18 8
8 13
18 8
53 A1 72
20 14
8 14
10 18
15 26
25 G2 54
6 7
6 18
6 18
7 11
36 B1 85
9 25
8 19
14 28
5 13
1 並榎（高崎）
2 城西（太田）
3 沼田（沼田）
4 太田（太田）
5 甘楽（富・甘）
6 榛東（渋・北）
7 館林三（館林）
8 前橋東（前橋）
9 広沢（桐・み）
10 前橋一（前橋）
11 あずま（伊・佐）
12 月夜野（利根）
13 休泊（太田）
14 南八幡（高崎）
15 鎌倉（前橋）
16 藤岡西（藤・多）
17 大類（高崎）
18 南橘（前橋）
19 伊勢崎三（伊・佐）
20 邑楽（邑楽）
21 桜木（桐・み）
22 中之条（吾妻）
23 佐野（高崎）
24 新島学園（安中）

＜試合時間＞

		さわやか交流館（23日）
第１試合	… 9:00 ～ 10:20	10:00 ～ 11:20
第２試合	… 10:20 ～ 11:40	11:20 ～ 12:40
第３試合	… 11:40 ～ 13:00	12:40 ～ 14:00
第４試合	… 13:00 ～ 14:20	14:00 ～ 15:20
第５試合	… 14:20 ～ 15:40	15:20 ～ 16:40
第６試合	… 15:40 ～ 17:00	

＜試合会場＞

A・B　コート　：　高崎市榛名体育館

C・D　コート　：　高崎市さわやか交流館
（開場9:00 10:00より試合開始）

E・F　コート　：　高崎市浜川体育館

G・H　コート　：　伊勢崎市あずま体育館